Schutzrohre

für Tauchrohre Ø 4 mm

Leistungsmerkmale

- 360° Positionierung des Thermometerzifferblattes
- Für Thermometer mit glattem Tauchrohr ohne Prozessanschluss
- Prozessanschluss G¼
- Messing und Edelstahl (1.4571 / 316Ti)

Anwendungsbereiche

- HLKS
- Wasser & Abwasser
- Energie
- Maschinenbau

Technische Daten

Max. Temp. °C	Max. Druck (bar)	
	Messing	Edelstahl
100	64	250
250	25	160
400	–	125
650	–	100

Gewicht

Gewinde a	Gewicht (kg)				
	l_s = 60 mm	100 mm	160 mm	250 mm	400 mm
G¼	0.020	0.022	0.025	0.029	0.034

Bestellcode

	T 09093	.	00 xx
Modell			
Einschraubschutzrohr	T 09093		
Material			
Messing			0
Edelstahl 1.4571 (316Ti)			2
Einbaulänge			
l_s = 60 mm			0
l_s = 100 mm			1
l_s = 160 mm			2
l_s = 250 mm			3
l_s = 400 mm			4

Abmessungen (in mm)

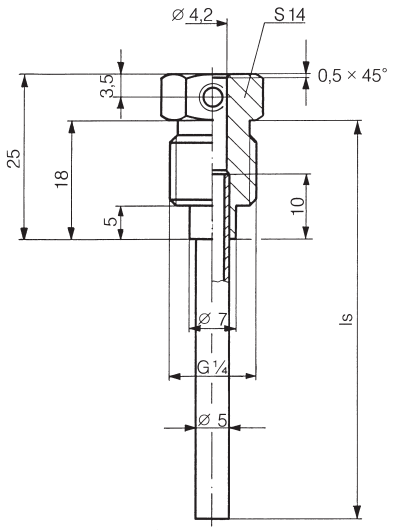

Technische Änderungen vorbehalten
2014-09-01